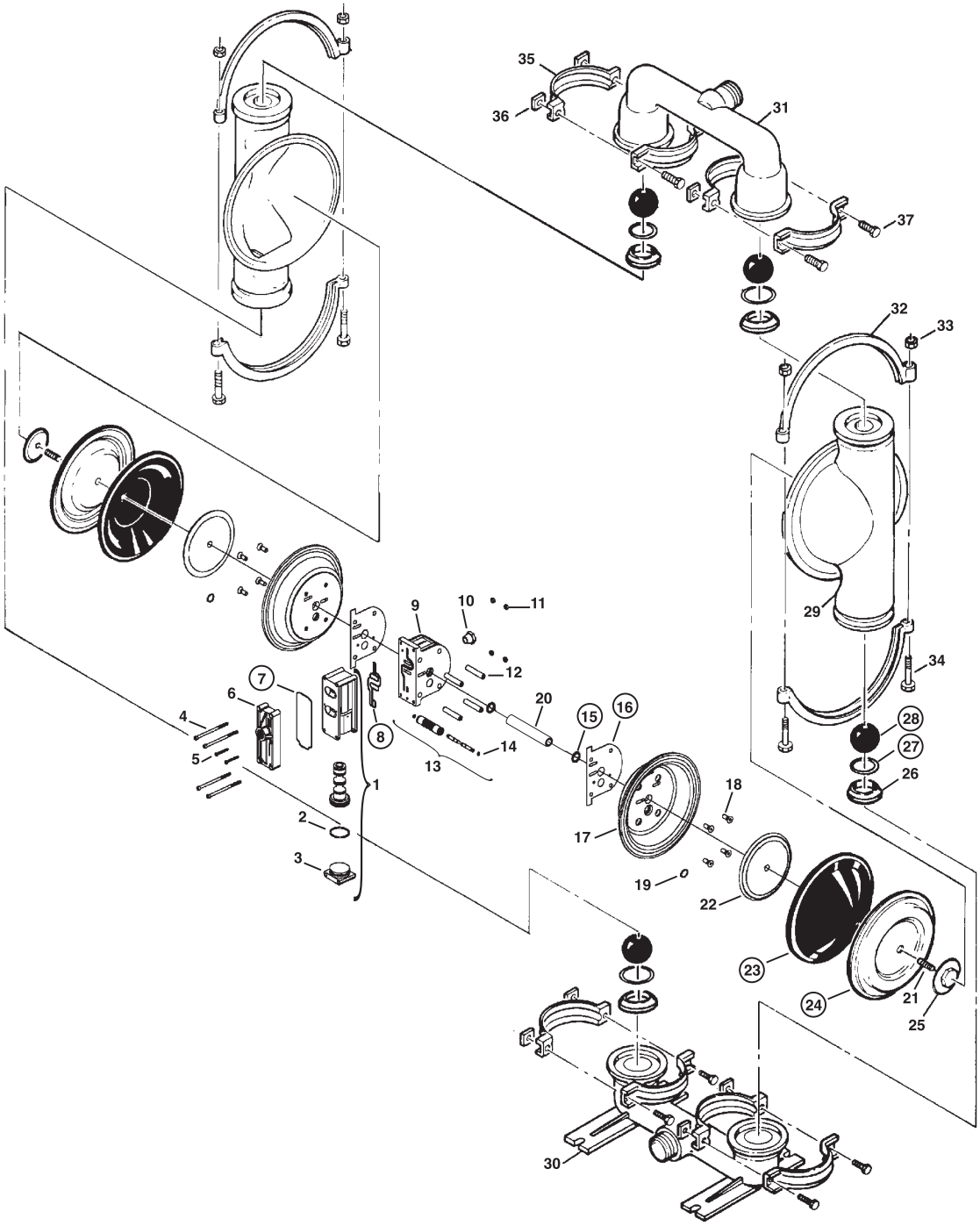
35
36
31
37
32
33
29
34
28
27
26
9
10
11
12
20
15
16
7
6
4
5
8
13
14
1
2
3
18
17
19
22
23
24
21
25
30